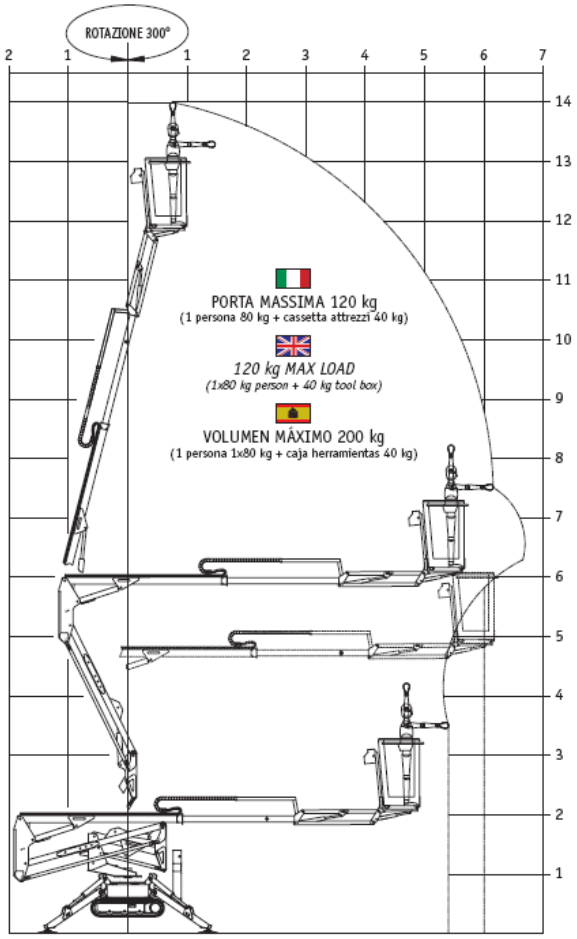
ROTAZIONE 300°
PORTA MASSIMA 120 kg
(1 persona 80 kg + cassetta attrezzi 40 kg)
120 kg MAX LOAD
(1x80 kg person + 40 kg tool box)
VOLUMEN MÁXIMO 200 kg
(1 persona 1x80 kg + caja herramientas 40 kg)

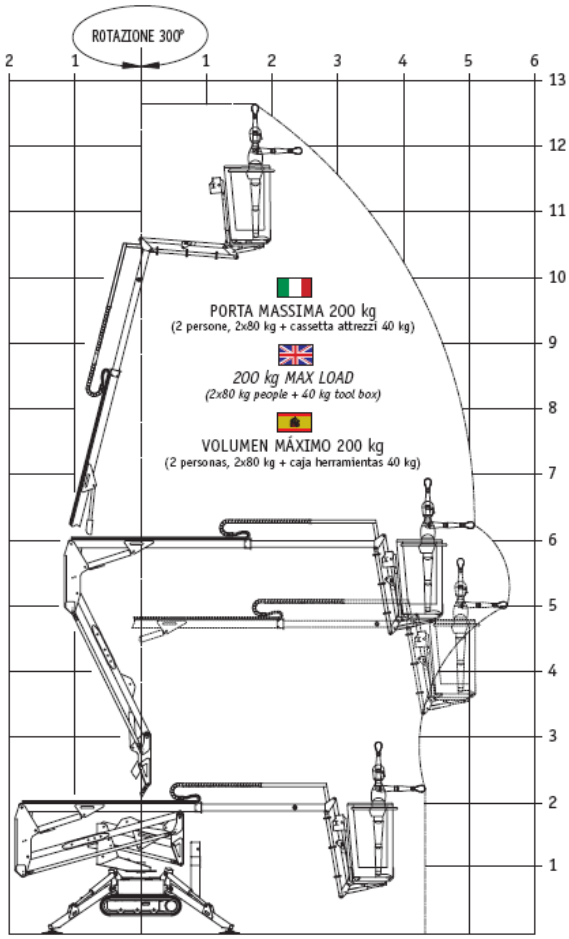
ROTAZIONE 300°
PORTA MASSIMA 200 kg
(2 persone, 2x80 kg + cassetta attrezzi 40 kg)
200 kg MAX LOAD
(2x80 kg people + 40 kg tool box)
VOLUMEN MÁXIMO 200 kg
(2 personas, 2x80 kg + caja herramientas 40 kg)

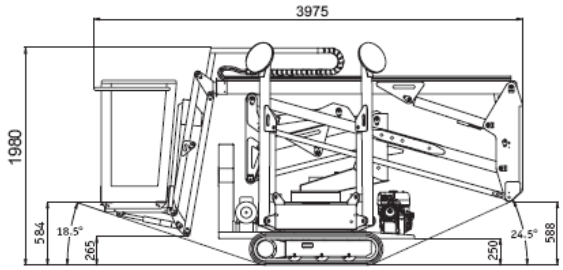
3975
1980
584
18.5°
265
259
24.5°
588

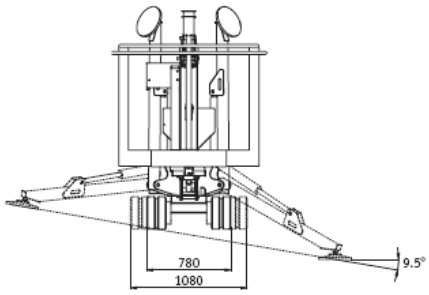
780
1080
9.5°

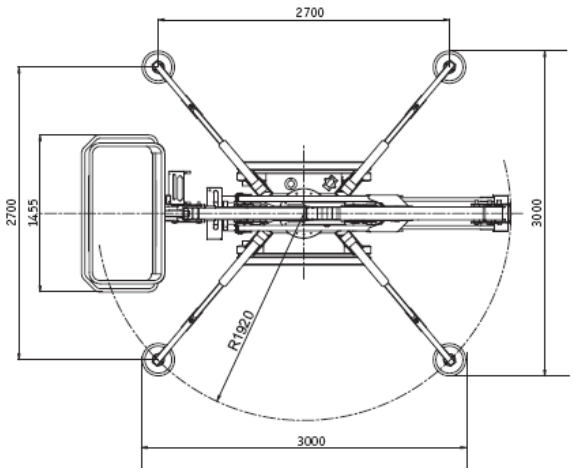
2700
2700
1455
3000
R1920
3000